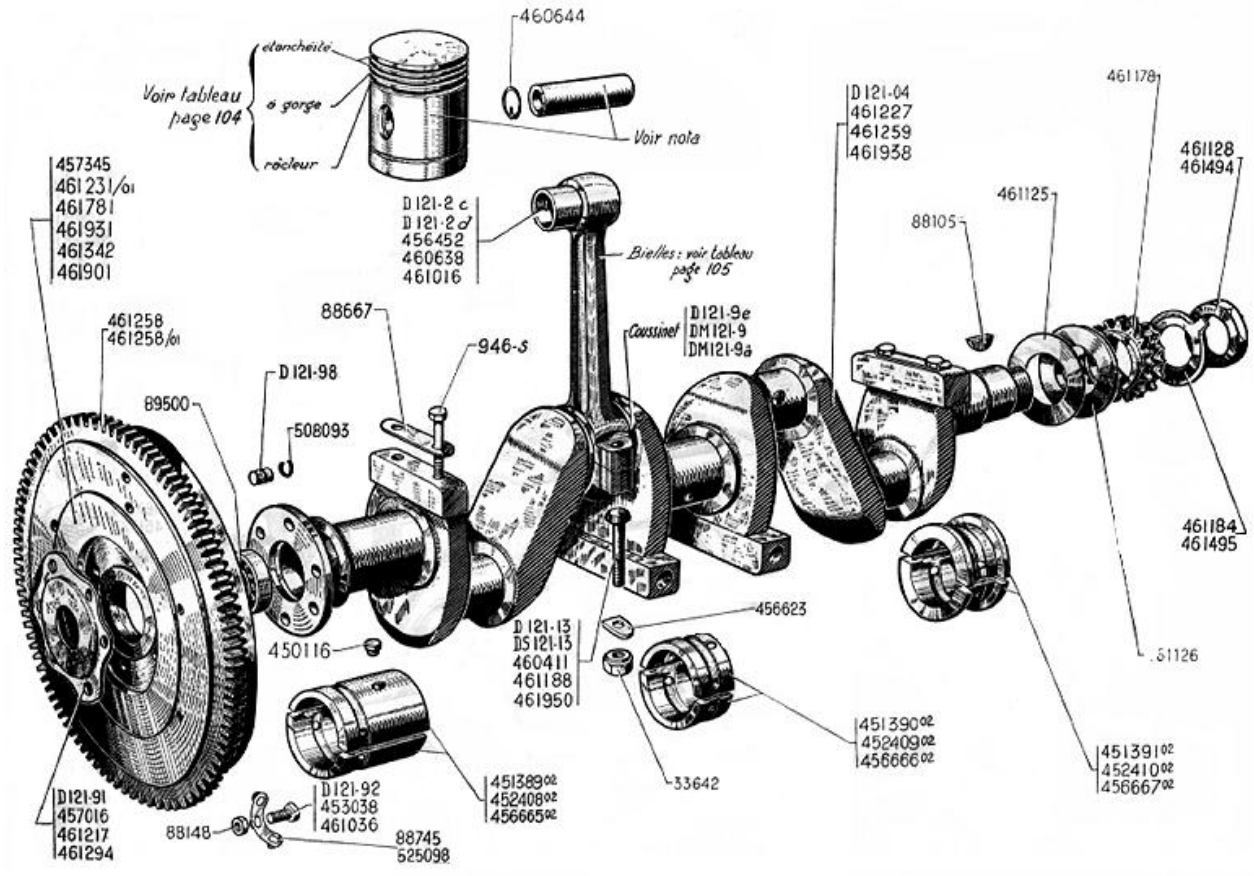
460644
étanchéité
Voir tableau page 104
à gorge
racleur
Voir note
D121-04
461227
461259
461938
461178
461128
461494
457345
461231/01
461781
461931
461342
461901
D121-2 c
D121-2 d
456452
460638
461016
Bielles : voir tableau page 105
461125
88105
88667
946-S
Coussinet
D121-9e
DM121-9
DM121-9a
461258
461258/01
D121-98
89500
508093
461184
461495
456623
450116
D121-13
DS121-13
460411
461188
461950
51126
451390 02
452409 02
456666 02
451391 02
452410 02
456667 02
33642
451389 02
452408 02
456665 02
D121-91
457016
461217
461294
D121-92
453038
461036
88148
88745
525098

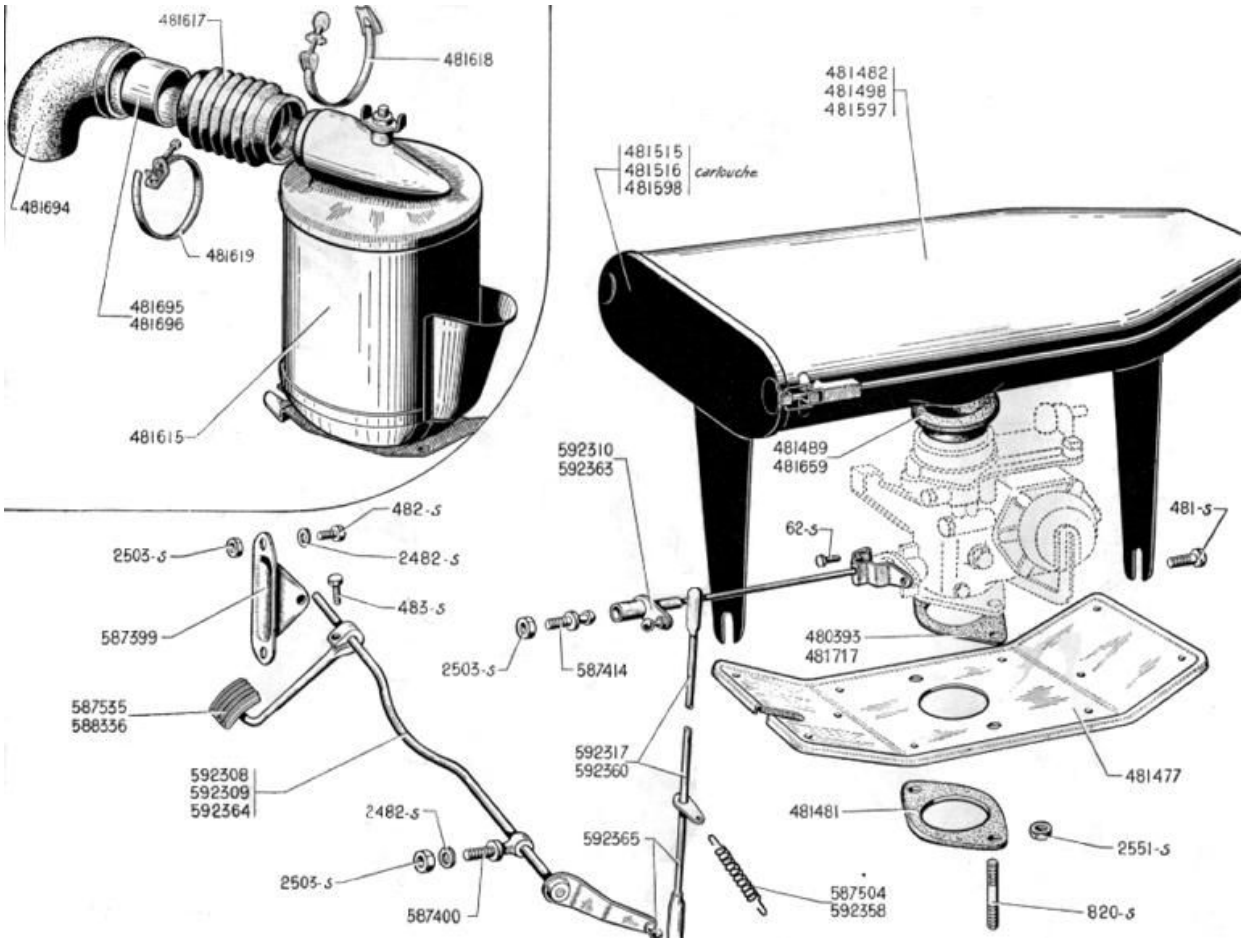
481617
481618
481694
481619
481695
481696
481615
481482
481498
481597
481515
481516
481598
cartouche
481489
481659
592310
592363
482-s
2503-s
2482-s
483-s
587399
587535
588336
592308
592309
592364
2503-s
587414
592317
592360
592365
2482-s
2503-s
587400
587504
592358
62-s
481-s
480393
481717
481477
481481
2551-s
820-s

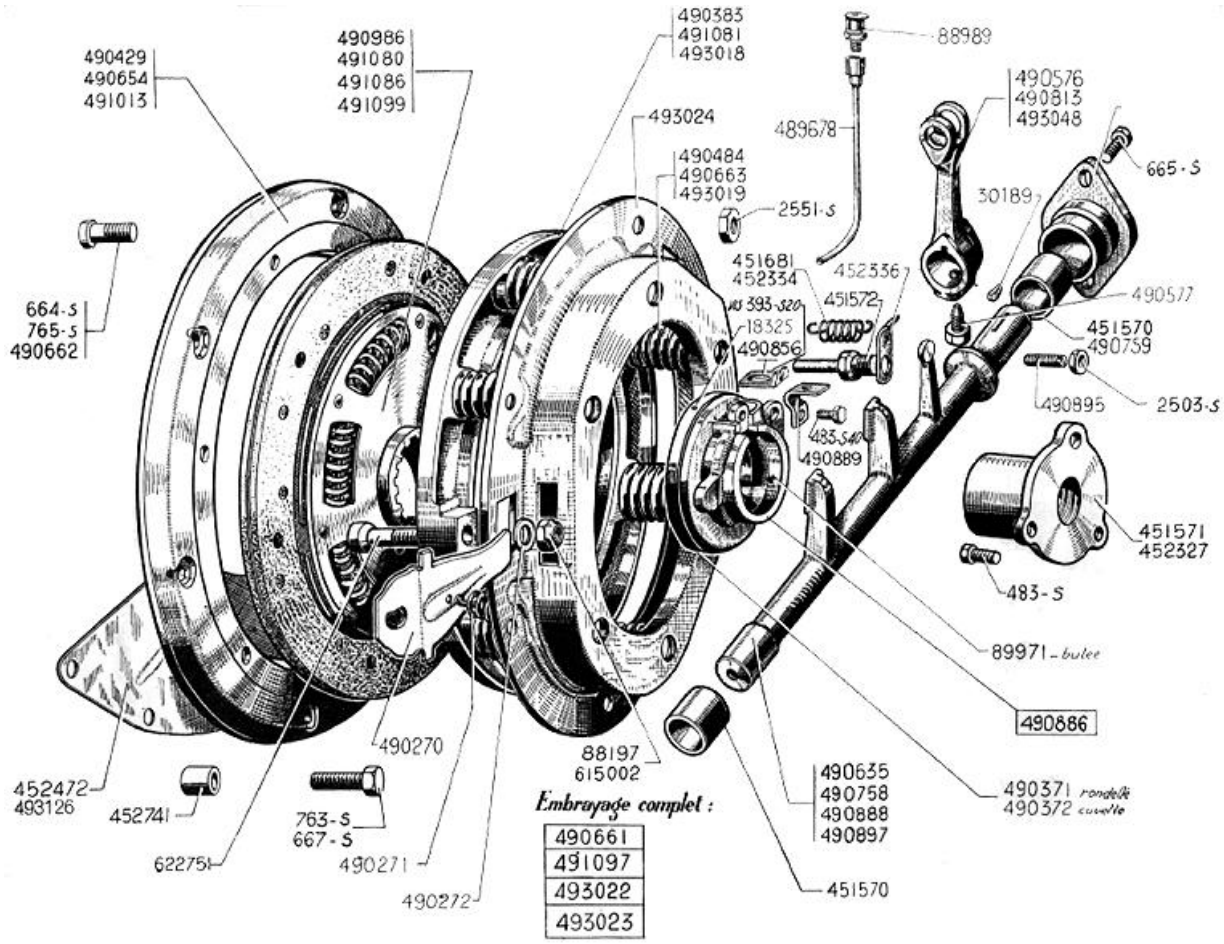
490429
490654
491013
490986
491080
491086
491099
490383
491081
493018
493024
490484
490663
493019
88989
489678
490576
490813
493048
665-S
30189
2551-S
664-S
765-S
490662
451681
452334
452336
451572
18325
490856
490577
451570
490759
490895
2503-S
483-S40
490889
451571
452327
483-S
89971 - bulee
490886
490270
88197
615002
452472
493126
452741
763-S
667-S
62275
490271
490272
490635
490758
490888
490897
490371 rondelle
490372 cuvette
451570
Embrayage complet :
490661
491097
493022
493023

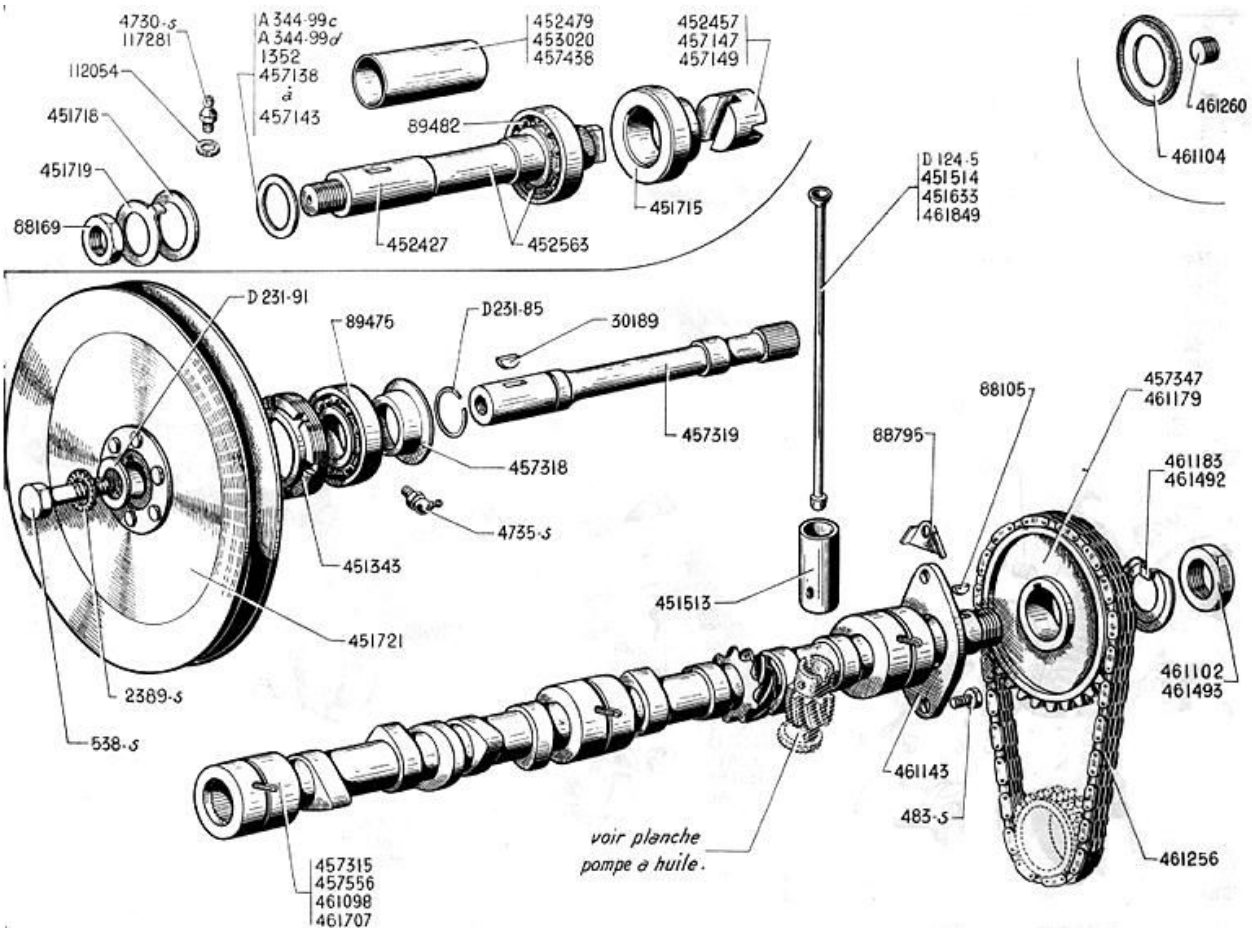
4730-s
117281
112054
451718
451719
88169
A 344-99c
A 344-99d
1352
457138
à
457143
452479
453020
457438
452457
457147
457149
89482
452427
452563
451715
461260
461104
D 124-5
451514
451633
461849
D 231-91
89475
D231-85
30189
457319
457318
4735-s
451343
451721
2389-s
538-s
451513
88795
88105
457347
461179
461183
461492
461102
461493
461143
483-s
461256
voir planche
pompe à huile.
457315
457556
461098
461707

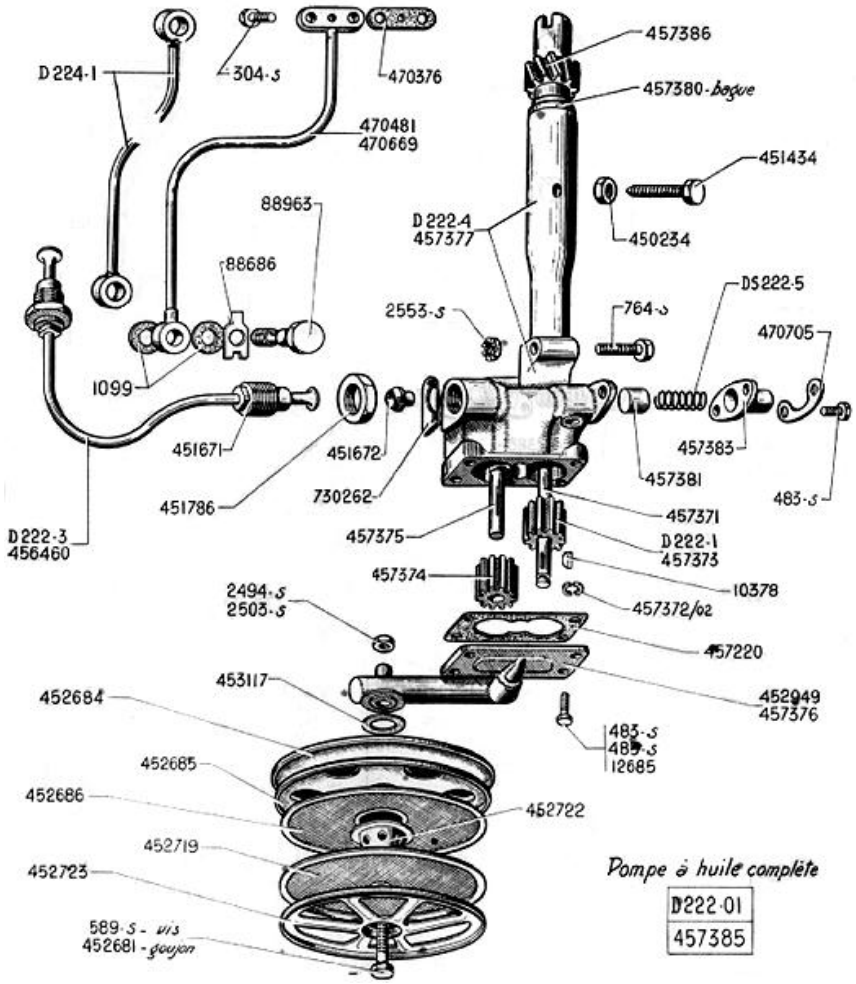
D 224-1
304-s
470376
470481
470669
88963
88686
1099
451671
451786
D 222-3
456460
451672
730262
457375
457374
2494-s
2503-s
453117
452684
452685
452686
452719
452723
589-s - vis
452681 - goujon
457386
457380-bague
451434
450234
D 222-4
457377
2553-s
764-s
DS 222-5
470705
457383
457381
483-s
457371
D 222-1
457373
10378
457372/02
457220
452949
457376
483-s
485-s
12685
452722
Pompe à huile complète
D 222-01
457385

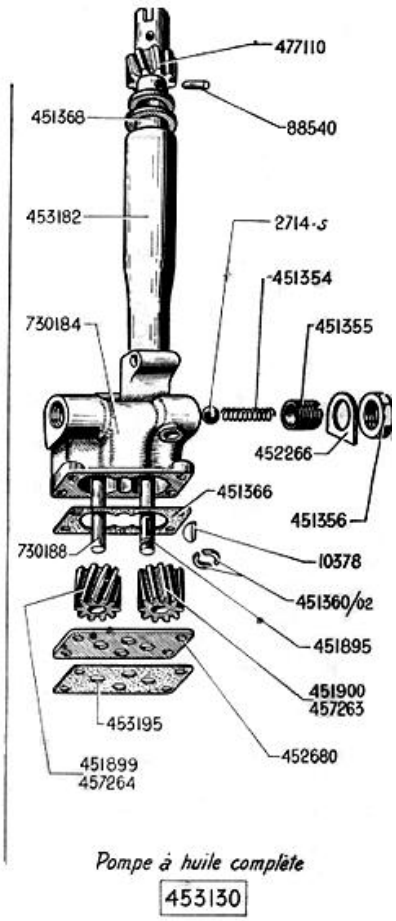
477110
451368
88540
453182
2714-s
451354
730184
451355
452266
451366
451356
730188
10378
451360/02
451895
451900
457263
453195
452680
451899
457264
Pompe à huile complète
453130

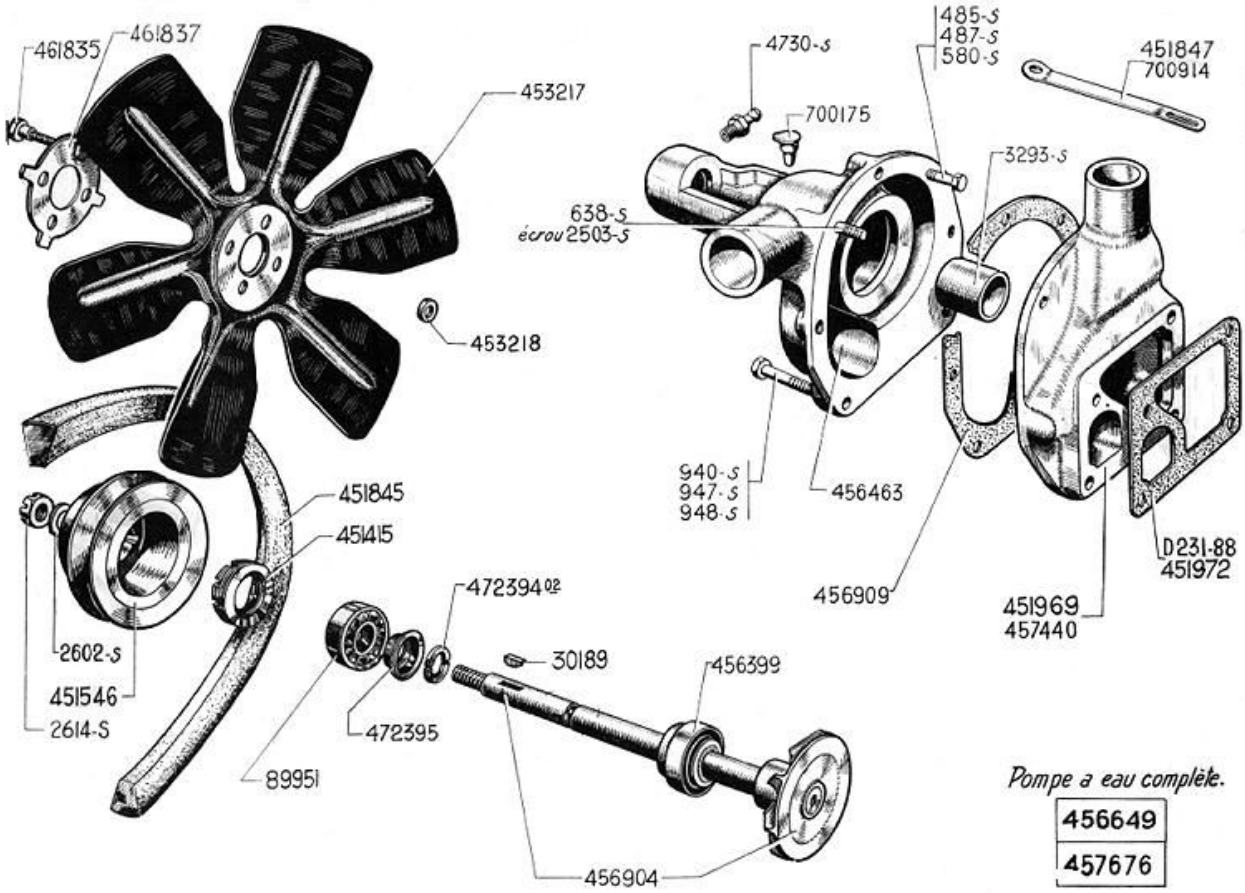
461835
461837
453217
453218
451845
451415
2602-S
451546
2614-S
472394 02
472395
30189
456399
89951
456904
4730-S
700175
485-S
487-S
580-S
451847
700914
3293-S
638-S
écrou 2503-S
940-S
947-S
948-S
456463
456909
D231-88
451972
451969
457440
Pompe a eau complète.
456649
457676

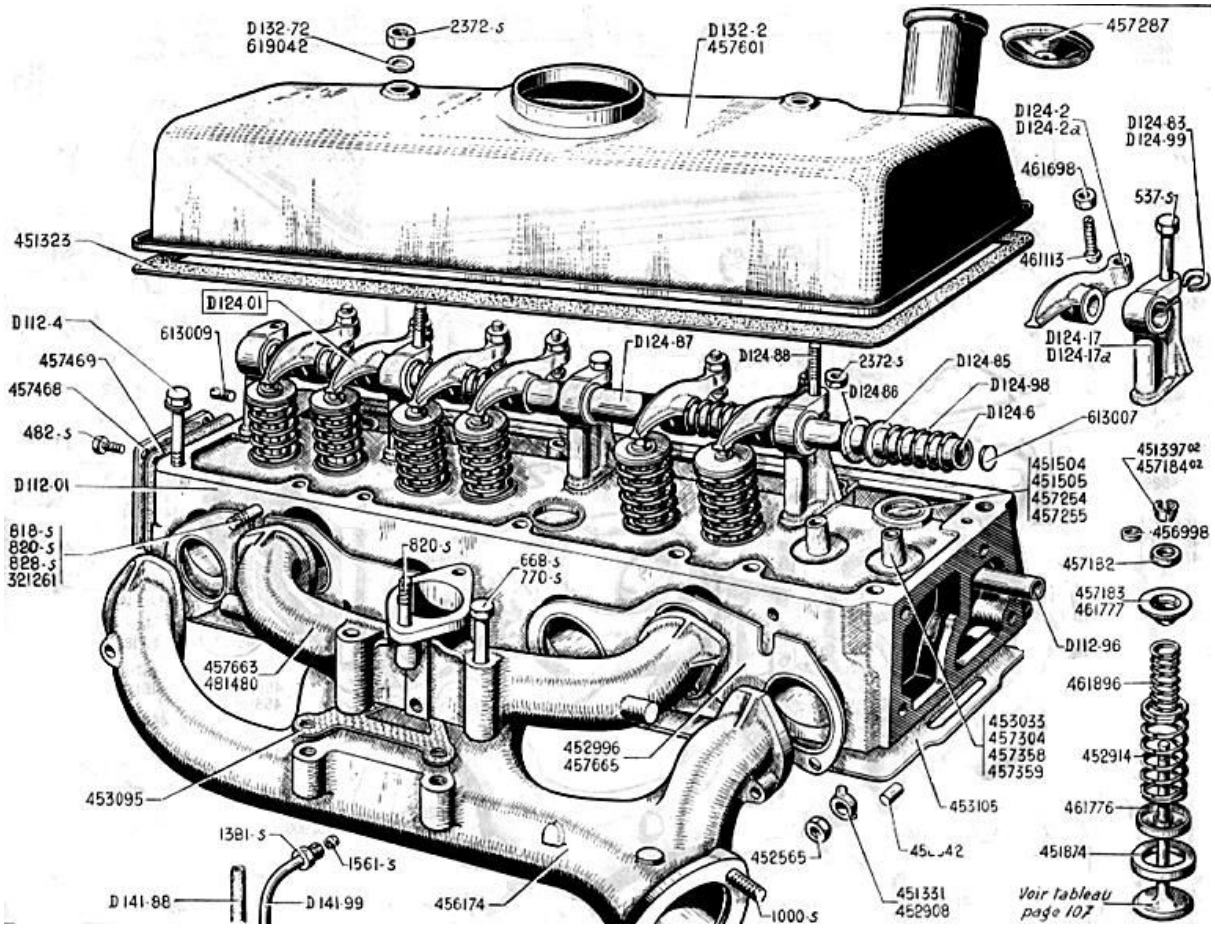
D132-72
619042
2372-S
D132-2
457601
457287
D124-2
D124-2a
D124-83
D124-99
461698
537-S
461113
451323
D124 01
D112-4
613009
457469
457468
482-S
D124-87
D124-88
2372-S
D124-85
D124-86
D124-98
D124-6
613007
D124-17
D124-17a
D112-01
451504
451505
457254
457255
451397 02
457184 02
456998
818-S
820-S
828-S
321261
820-S
668-S
770-S
457182
457183
461777
D112-96
457663
481480
461896
452996
457665
453033
457304
457358
457359
452914
453095
453105
461776
1381-S
1561-S
452565
451874
D141-88
D141-99
456174
1000-S
451331
452908
Voir tableau page 107

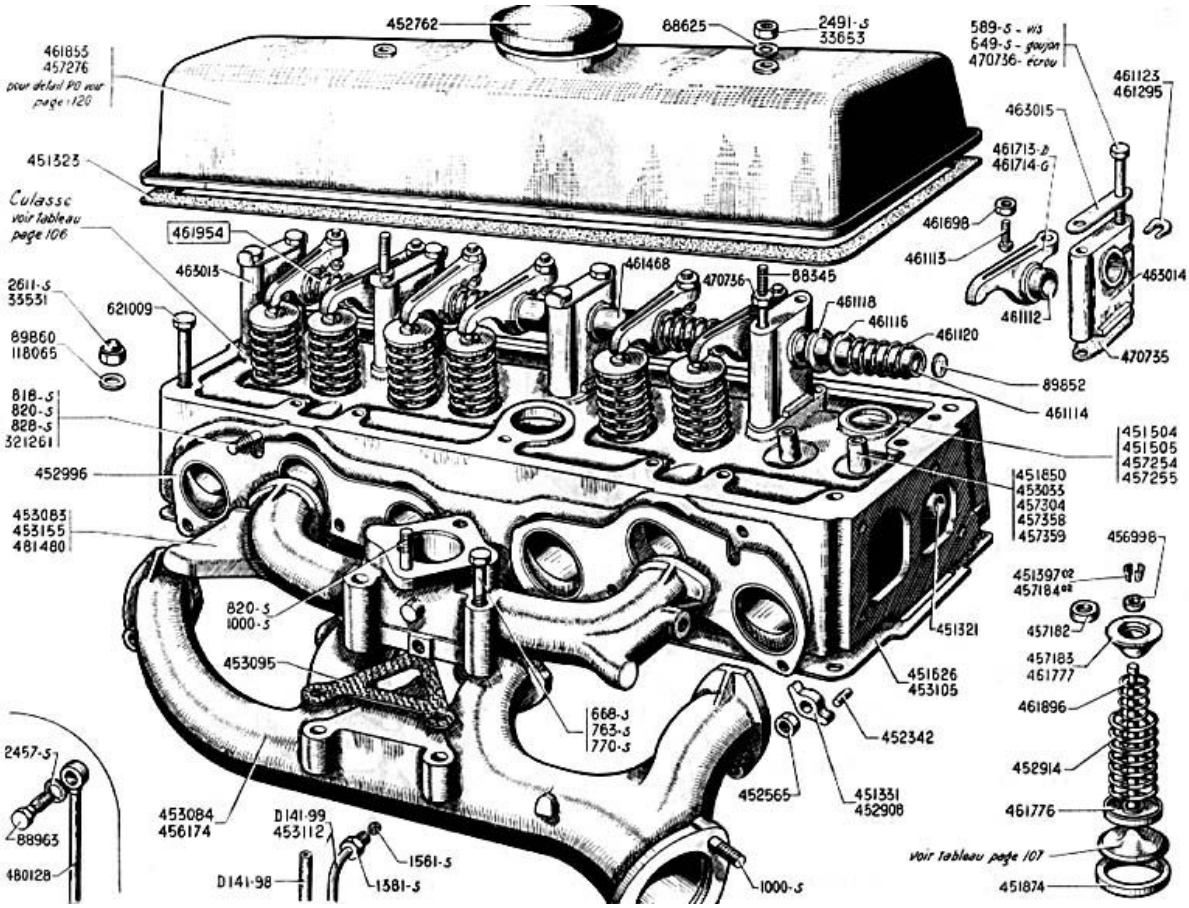
452762
88625
2491-S
33653
589-S - vis
649-S - goujon
470736- écrou
461853
457276
pour détail P0 voir page 120
461123
461295
463015
451323
461713-D
461714-G
Culasse
voir tableau page 106
461954
461698
461113
463015
461468
470736
88345
463014
2611-S
33531
621009
461118
461116
461120
461112
89860
118065
470735
89852
818-S
820-S
828-S
321261
461114
451504
451505
457254
457255
452996
451850
453053
457304
457358
457359
453083
453155
481480
456998
451397 02
457184 02
820-S
1000-S
457182
451321
453095
457183
461777
451626
453105
461896
668-S
763-S
770-S
452342
2457-S
452914
452565
451331
452908
453084
456174
D141-99
453112
461776
88963
1561-S
voir tableau page 107
480128
D141-98
1581-S
1000-S
451874

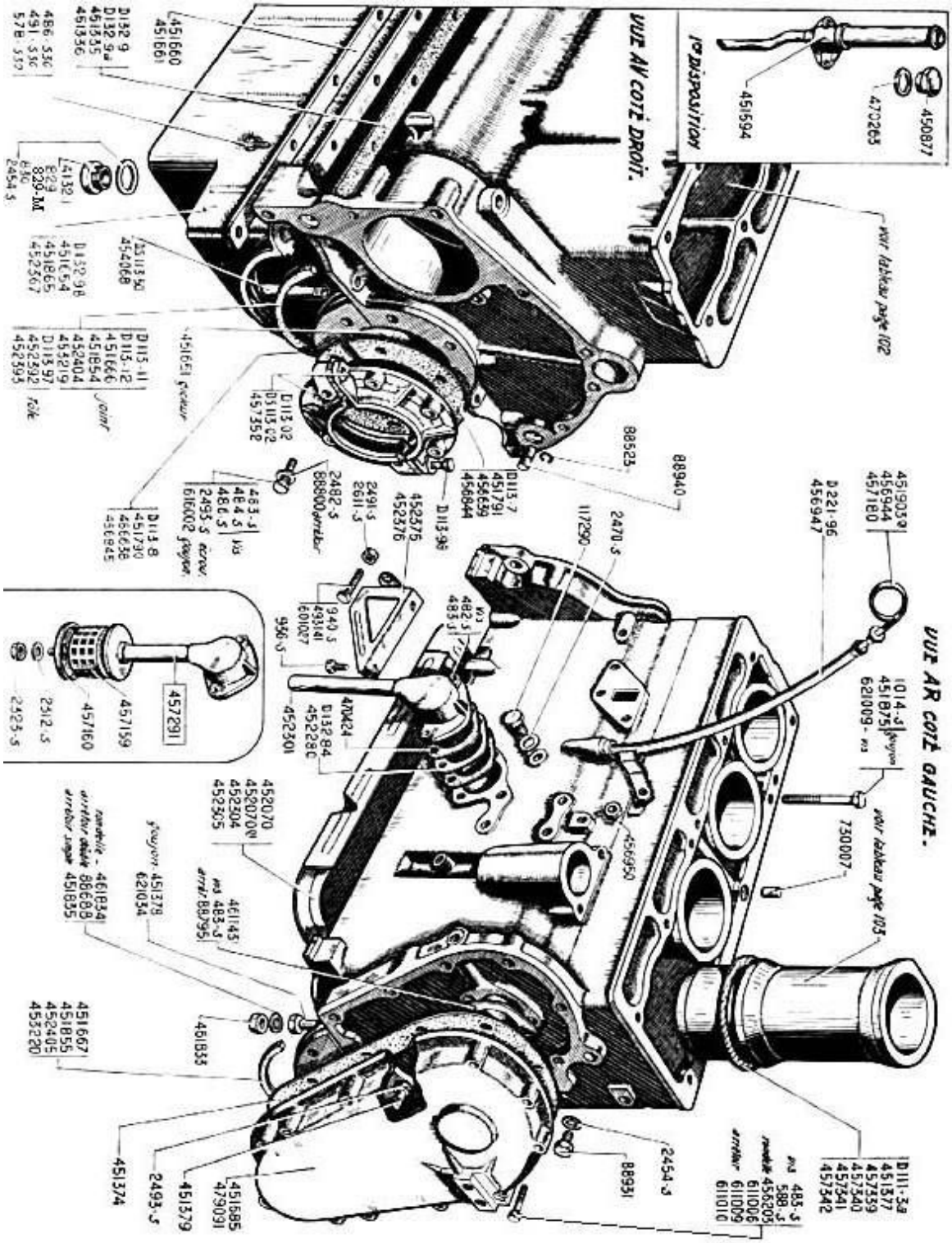
VUE AV COTÉ DROIT.
VUE AR COTÉ GAUCHE.
1re DISPOSITION
voir tableau page 102
voir tableau page 103
450877
470265
451594
451660
451661
D132 9
D132 9a
451335
451336
486 330
491 330
578 332
4132 1
8829
8829-M
830
2454 3
D132 98
451654
451665
452367
D113 11
D113 12
451666
451854
452404
453219
D113 97
452392
452393
451651 gicleur
joint
roue
D113 02
D113 02
457352
88523
88940
D113 7
451791
456659
456844
D113 98
452375
452376
2491 3
2611 3
2482 3
88800 arrêtoir
463 3
484 3
486 3
2495 3 écrou
616002 goujon
D113 8
451730
456658
456845
vis
940 3
493141
601027
956 3
470424
D132 84
452280
452301
457291
457159
457160
2312 3
2423 3
4519039
456944
457180
D 221-96
456947
117290
2470 3
456950
1014 3
451875 goujon
621009 vis
730007
520070
4520709
452304
452305
461143
vis 483 3
arrêtoir 88795
goujon 451378
621034
rondelle 461834
arrêtoir cible 88688
arrêtoir sangle 451835
451667
451855
452405
453220
461833
451374
2493 3
451379
451685
479031
88931
2454 3
D111 34
451377
457339
457340
457341
457342
vis 483 3
588 3
rondelle 456205
611006
arrêtoir 611009
611010