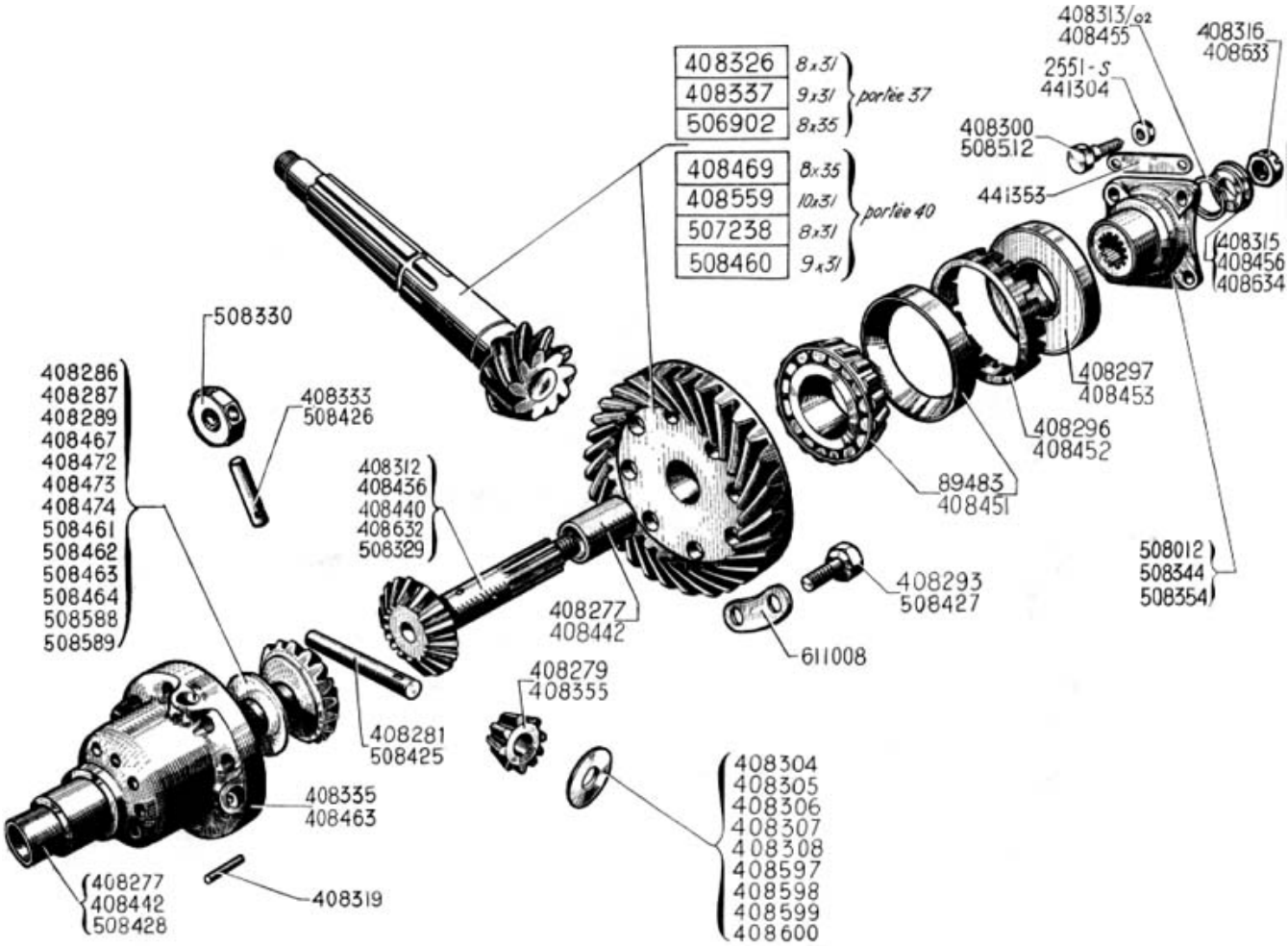
408326 8x31
408337 9x31
506902 8x35
portée 37
408469 8x35
408559 10x31
507238 8x31
508460 9x31
portée 40
408313/02
408455
408316
408633
2551-S
441304
408300
508512
441353
408315
408456
408634
408297
408453
408296
408452
89483
408451
508012
508344
508354
408293
508427
611008
508330
408286
408287
408289
408467
408472
408473
408474
508461
508462
508463
508464
508588
508589
408333
508426
408312
408436
408440
408632
508329
408277
408442
408279
408355
408281
508425
408335
408463
408277
408442
508428
408319
408304
408305
408306
408307
408308
408597
408598
408599
408600

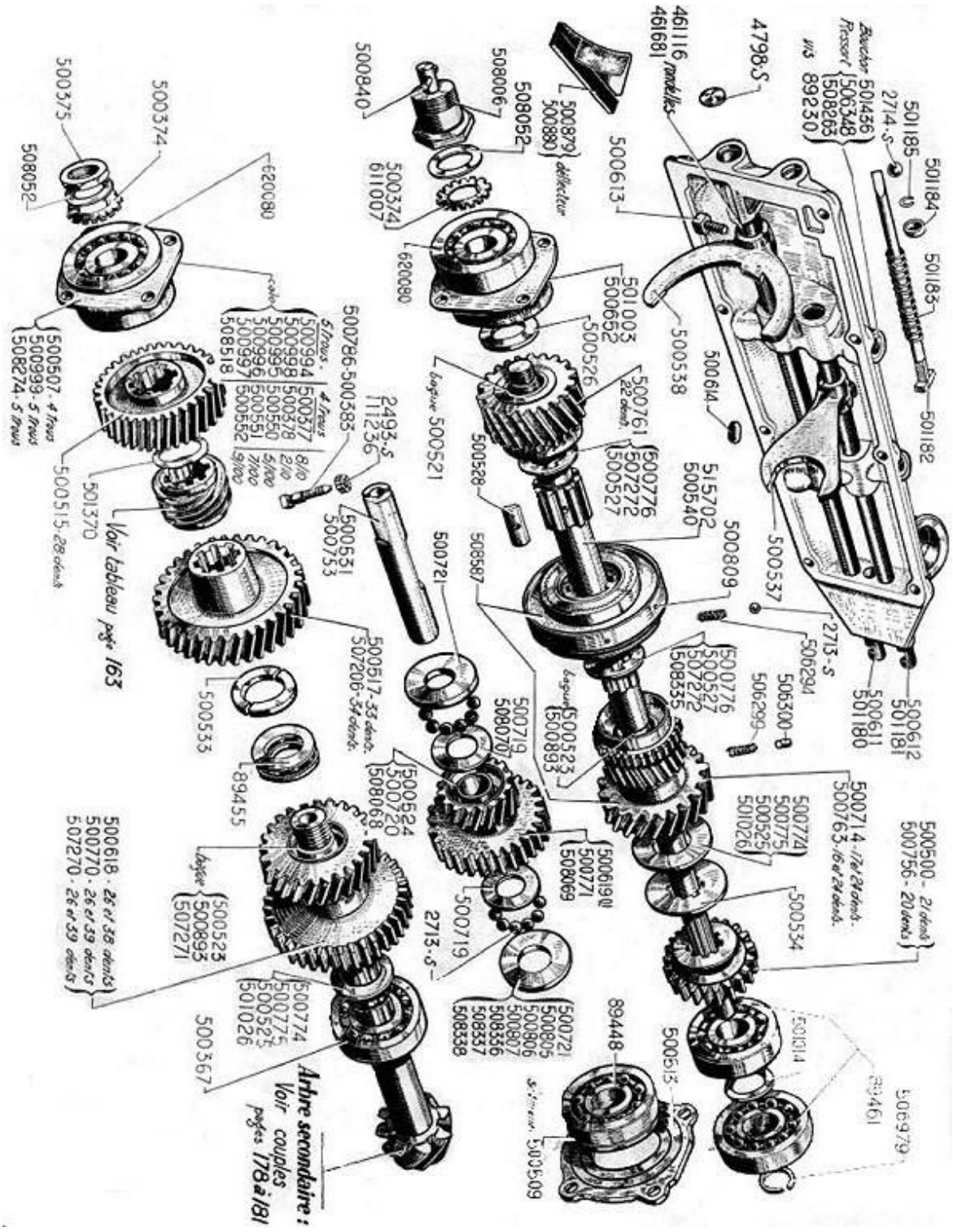
Voir tableau page 163
Arbre secondaire :
Voir coupes pages 178 à 181

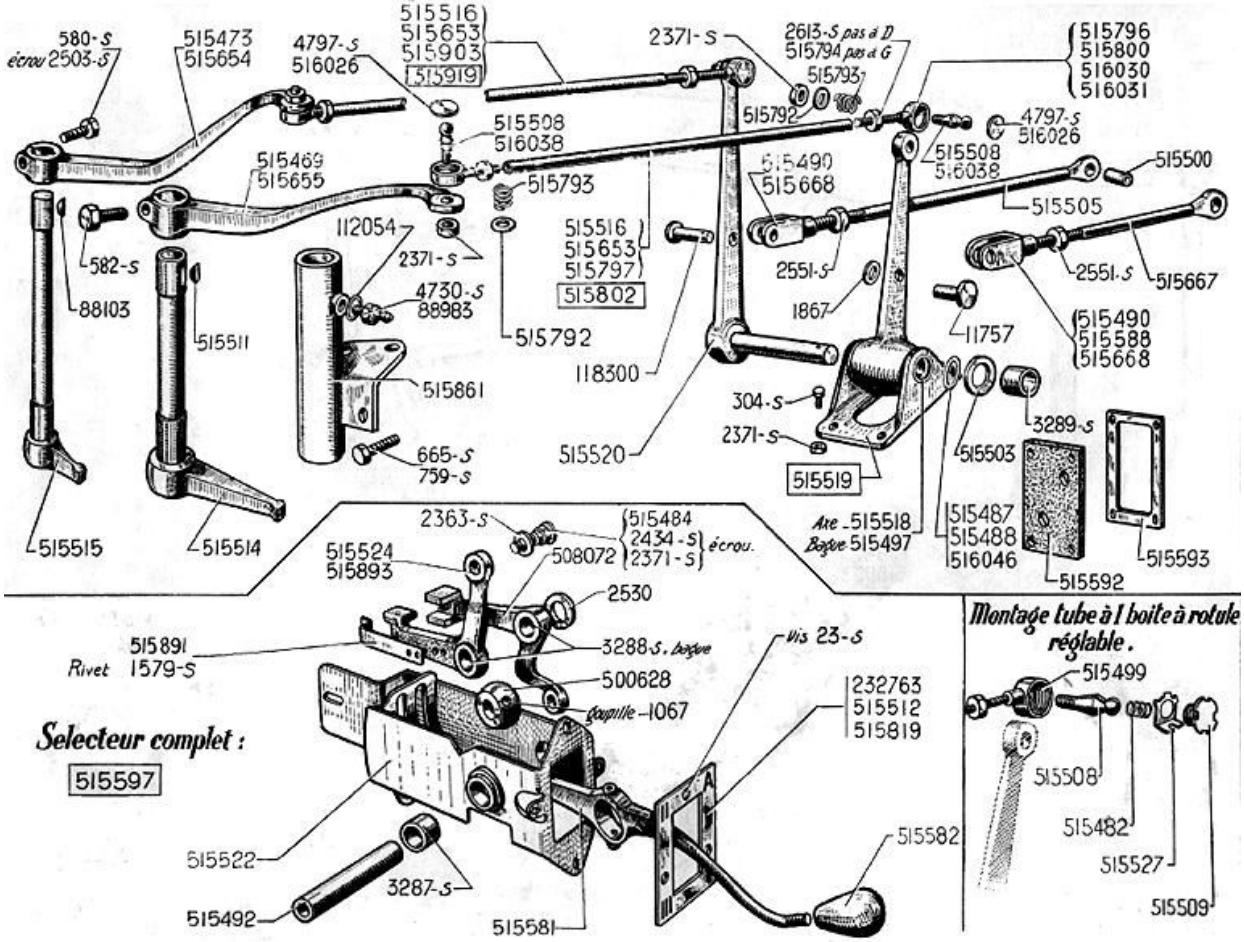
580-S
écrou 2503-S
515473
515654
4797-S
516026
515516
515653
515903
515919
2371-S
2613-S pas à D
515794 pas à G
515793
515792
515796
515800
516030
516031
4797-S
516026
515508
516038
515469
515655
515793
515490
515668
515508
516038
515500
515505
582-S
88103
112054
2371-S
4730-S
88983
515516
515653
515797
515802
515792
2551-S
1867
2551-S
515667
11757
515490
515588
515668
515511
515861
118300
304-S
2371-S
3289-S
665-S
759-S
515520
515519
515503
515515
515514
2363-S
515484
2434-S
2371-S
écrou.
515524
515893
508072
Axe 515518
Bague 515497
515487
515488
516046
515592
515593
2530
515891
Rivet 1579-S
3288-S. bague
Vis 23-S
500628
Goupille 1067
232763
515512
515819
Selecteur complet :
515597
515522
3287-S
515492
515581
515582
Montage tube à 1 boite à rotule réglable.
515499
515508
515482
515527
515509