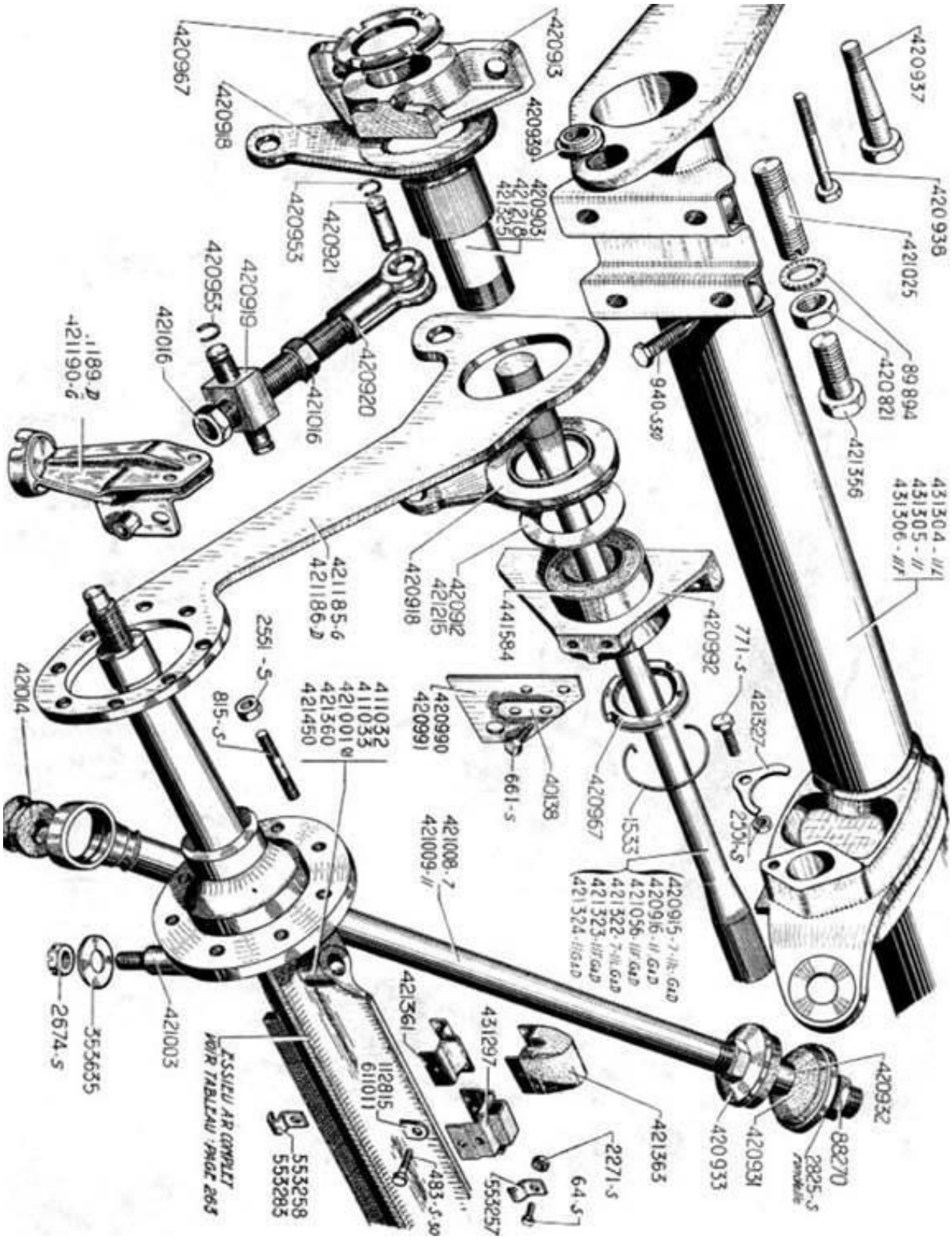
420937
420938
421025
89894
420821
421356
431304-IIL
431305-II
431306-IIF
420913
420967
420918
420939
420903
421218
421325
420953
420921
420953
420919
421016
420920
421016
940-550
421185-G
421186-D
420912
421215
420918
441584
420992
771-S
421327
2551-S
2551-S
815-S
411032
411033
421001
421360
421450
420990
420991
661-S
40138
420967
1533
420915-7-IIL-GAD
420916-II GAD
421056-IIF GAD
421322-7-IIL GAD
421323-IIF GAD
421324-IIGAD
421008-7
421009-II
421014
2674-S
353635
421003
421361
431297
421363
420932
88270
2825-S
420931
420933
2271-S
64-S
553257
483-S-50
112815
611011
553258
553283
ESSIEU AR COMPLET
VOIR TABLEAU PAGE 265