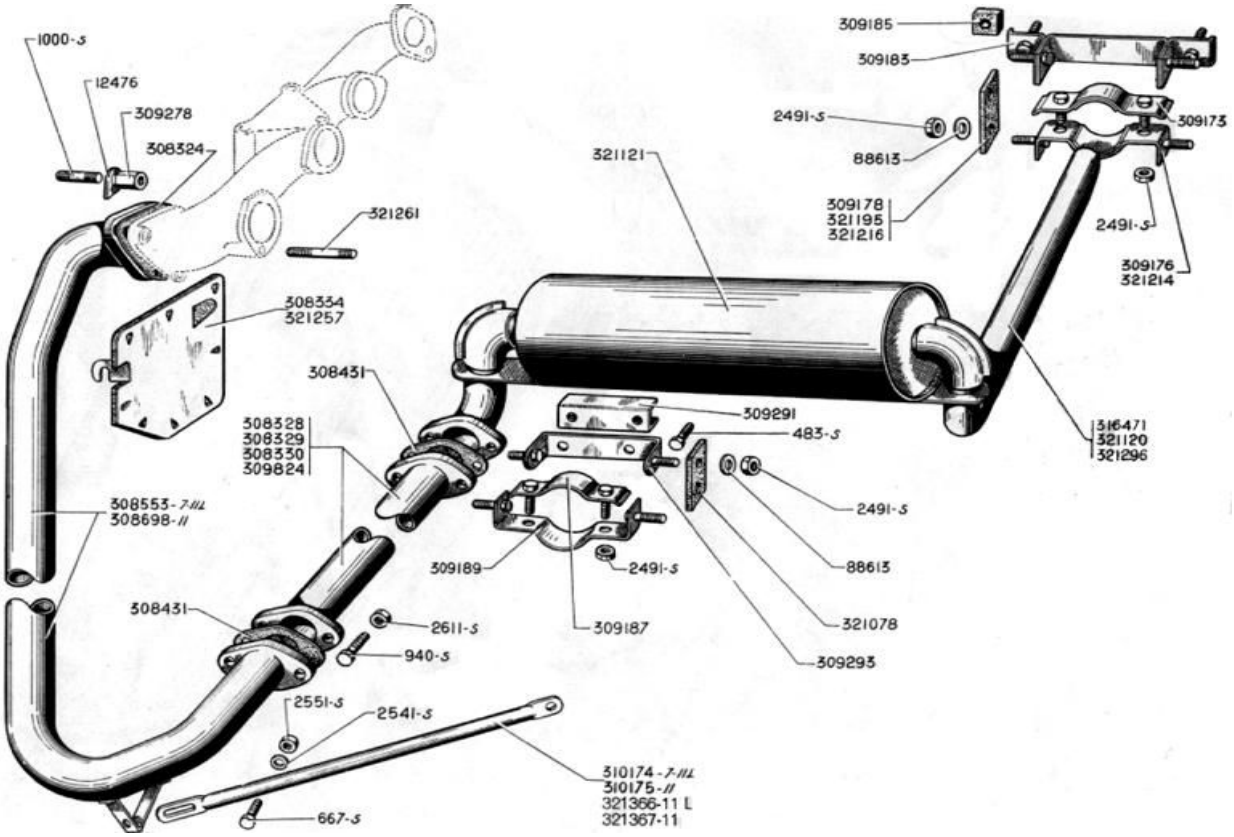
1000-S
12476
309278
308324
321261
308354
321257
308431
308528
308329
308330
309824
308553-7-III
308698-II
308431
2611-S
940-S
2551-S
2541-S
667-S
309189
2491-S
309187
309291
483-S
2491-S
88613
321078
309293
321121
309185
309183
2491-S
88613
309178
321195
321216
309173
2491-S
309176
321214
316471
321120
321296
310174-7-III
310175-II
321366-11 L
321367-11