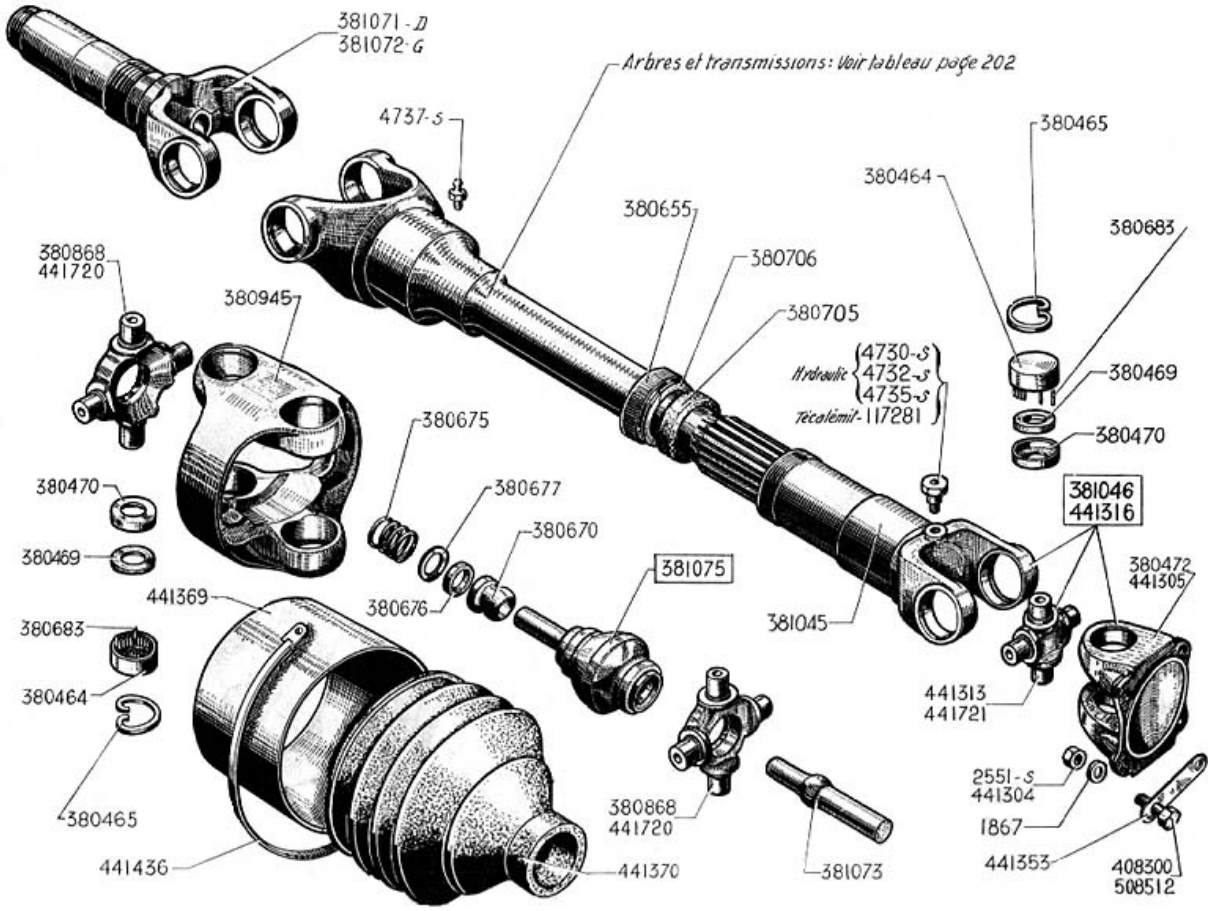
381071 - D
381072 - G
Arbres et transmissions : Voir tableau page 202
4737-S
380465
380464
380683
380655
380706
380705
380868
441720
380945
4730-S
4732-S
4735-S
Hydraulic
Tecalemit - 117281
380469
380470
380675
380677
380670
381046
441316
380470
380469
380472
441305
381075
441369
380676
381045
380683
441313
441721
380464
2551-S
441304
380465
380868
441720
1867
441436
441370
381073
441353
408300
508512